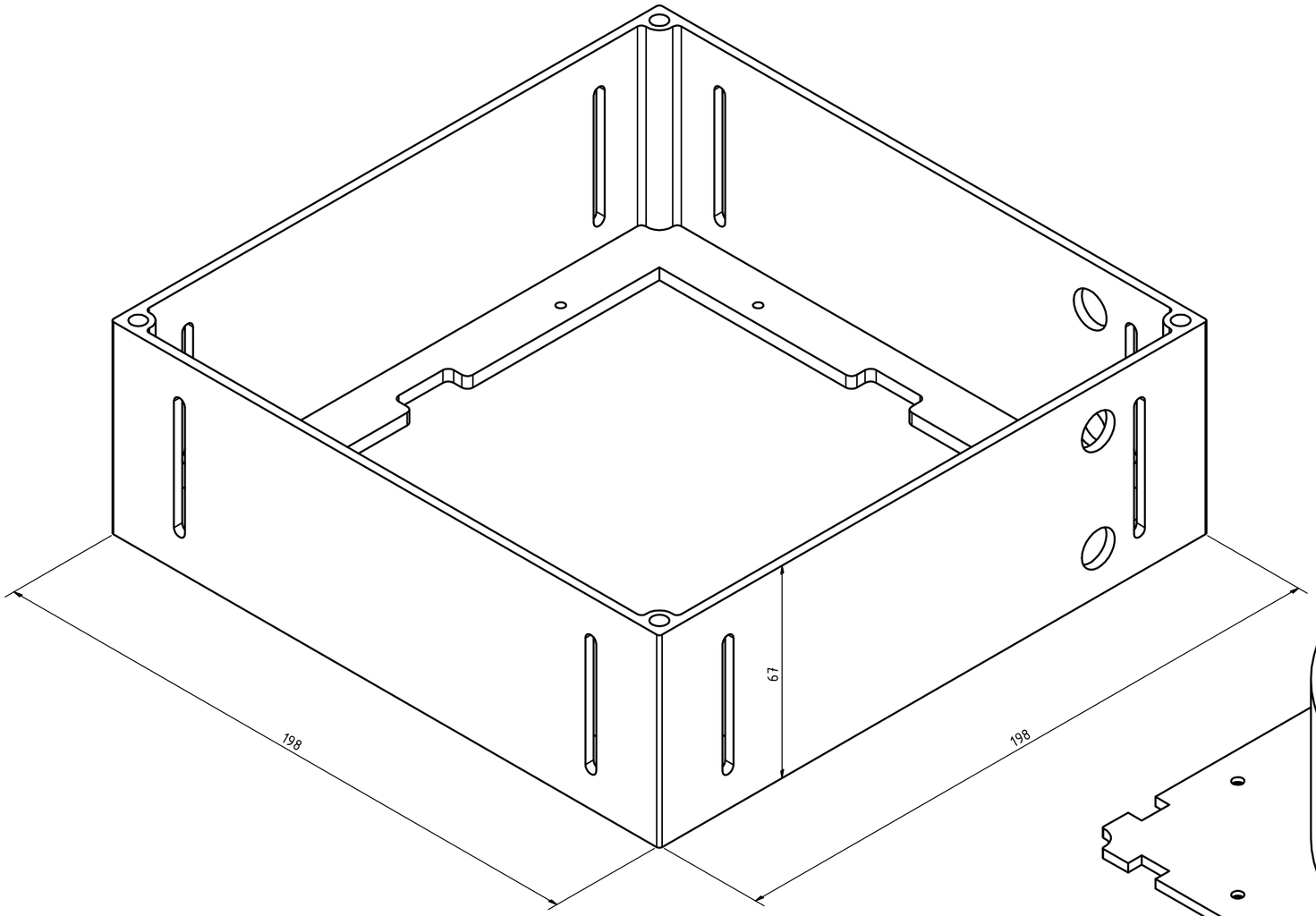

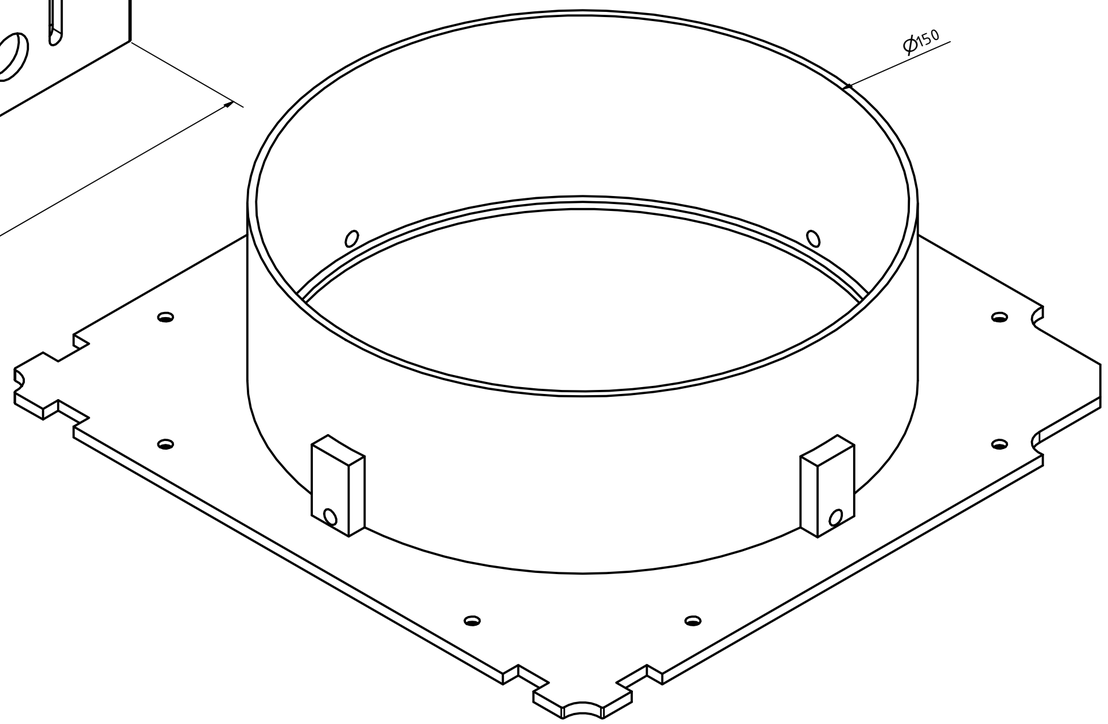

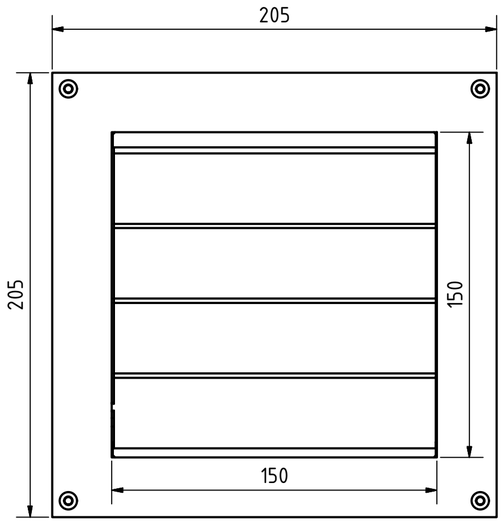

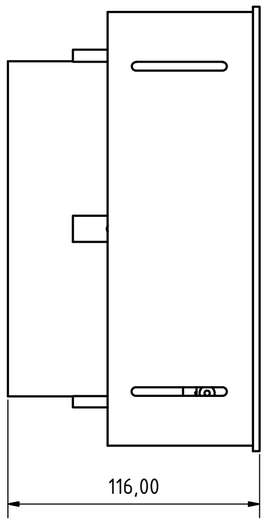

	Datum	Jméno	Sestava větráková mřížka pro ventilátor
Nakreslen	4.2.2021	Reskt	
Zkontrolován			
Norma			
			vetrak — 1 — A2

Stav | Změny | Datum | Jméno